Версия документа __2___

Дата утверждения документа ___09.11.2026____

ООО «ЛУКА»
443030, г. Самара, ул. Юзовская, 5
reli-system.ru

ПАСПОРТ

REL.01.0101-003.ПС

Стеновые панели REL.01.0101

«RELI»

ООО «ЛУКА»
443030, г. Самара, ул. Юзовская, 5
reli-system.ru

СОДЕРЖАНИЕ

1 ОБЩИЕ ПОЛОЖЕНИЯ 3
2 ОСНОВНЫЕ ТЕХНИЧЕСКИЕ ХАРАКТЕРИСТИКИ 3
3 КОМПЛЕКТНОСТЬ ПОСТАВКИ 11
4 ТАРА И УПАКОВКА 11
5 ПРАВИЛА ХРАНЕНИЯ 11
6 ТРАНСПОРТИРОВКА 12
7 УХОД И ЭКСПЛУАТАЦИЯ 12
8 СВЕДЕНИЯ ОБ УТИЛИЗАЦИИ 13
9 СВЕДЕНИЯ О БЕЗОПАСНОСТИ ИЗДЕЛИЙ 13
10 ГАРАНТИЙНЫЕ ОБЯЗАТЕЛЬСТВА 13
11 СВЕДЕНИЯ О МАРКИРОВКЕ 14

ООО «ЛУКА»
443030, г. Самара, ул. Юзовская, 5
reli-system.ru

1 ОБЩИЕ ПОЛОЖЕНИЯ

Стеновые панели в комплекте (далее изделия) представляют собой наборы, которые включают в себя стеновые панели, предназначенные для размещения навесных элементов системы хранения «RELI» (шкафы, корзины, полки, крюки и т.п.), стартовый профиль для крепления к стене и четыре окантовочных профиля.

Изделия могут быть использованы в гаражах, паркингах, в жилых и хозяйственных помещениях (бытовых, кладовых, мастерских и т.п.) или на открытой территории под навесом.

Настоящий паспорт является документом, удостоверяющим основные параметры и характеристики изделий, и содержит сведения, необходимые для правильной эксплуатации и поддержания их в исправном состоянии.

Изделия полностью соответствуют требованиям технического описания REL.01.0101.ТО.

Перед эксплуатацией изделий необходимо ознакомиться с настоящим паспортом и изложенными в его разделах описаниями, инструкциями и характеристиками.

2 ОСНОВНЫЕ ТЕХНИЧЕСКИЕ ХАРАКТЕРИСТИКИ

Номенклатура и основные технические характеристики выпускаемых изделий приведены в Таблице 1.

Таблица 1 - Номенклатура и основные технические характеристики выпускаемых изделий.

Наименование изделия	**Обозначение изделия**	**Характеристика**			
		Габаритные размеры изделия (Д×Г×В), мм / **Площадь изделия, м²**	**Габаритные размеры рабочей зоны изделия (Д × В)*, мм**	**Масса изделия, кг**	**Количество в упаковке**
Стеновая панель 1000 × 370 в комплекте	REL.01.0101.13	1002 × 11 × 370 / 0,37	962 × 330	3,39 ± 10%	1 комплект
Стеновая панель 1000 × 600 в комплекте	REL.01.0101.14	1002 × 11 × 603 / 0,61	962 × 563	5,41 ± 10%	1 комплект
Стеновая панель 1200 × 370 в комплекте	REL.01.0101.15	1202 × 11 × 370 / 0,45	1162 × 330	4,05 ± 10%	1 комплект
Стеновая панель 1200 × 600 в комплекте	REL.01.0101.16	1202 × 11 × 603 / 0,73	1162 × 563	6,47 ± 10%	1 комплект
Стеновая панель 1800 × 370 в комплекте	REL.01.0101.17	1802 × 11 × 370 / 0,67	1762 × 330	6,05 ± 10%	1 комплект

ООО «ЛУКА»
443030, г. Самара, ул. Юзовская, 5
reli-system.ru

Продолжение таблицы 1.

Наименование изделия	**Обозначение изделия**	**Характеристика**			
		Габаритные размеры изделия (Д×Г×В), мм / **Площадь изделия, м²**	**Габаритные размеры рабочей зоны изделия (Д × В)*, мм**	**Масса изделия, кг**	**Количество в упаковке**
Стеновая панель 1800 × 600 в комплекте	REL.01.0101.18	1802 × 11 × 603 / 0,37	1762 × 563	9,65 ± 10%	1 комплект
Набор стеновых панелей 2400	REL.01.0101.11	2400 × 9,5 × 601 / 1,44**	-	11,85 ± 10%	5 шт.
Стартовый профиль 2400	REL.01.0903.01	2400 × 6 × 20,5 / -	-	0,41 ± 10%	1 шт.
Набор окантовочных угловых профилей 2700	REL.01.0902.01	2700 × 10 × 20*** / -	-	0,25 ± 10%***	3 шт.
Окантовочный т-образный профиль 2700	REL.01.0902.02	2700 × 9 × 40 / -	-	0,43 ± 10%	1 шт.

* Под габаритными размерами рабочей зоны подразумеваются размеры изделия с учетом установки окантовочных профилей.

** Расчет площади набора стеновых панелей произвольных размеров производится по формуле: **0,04 + 0,117 × N × L**, где N – количество стеновых панелей REL.01.0101.11, шт.; L – длина одной стеновой панели, м.

*** Данные характеристики указаны для одной детали в наборе.

Общий вид и габаритные размеры изделий приведены на Рисунках 1 – 10. Предельные отклонения от номинальных размеров не должны превышать установленных в конструкторской документации.

ООО «ЛУКА»
443030, г. Самара, ул. Юзовская, 5
reli-system.ru

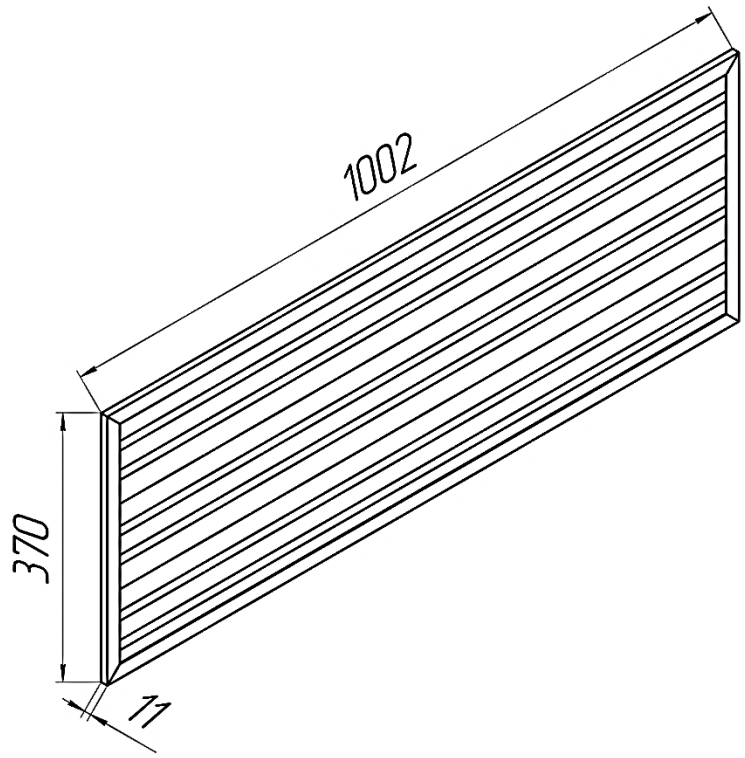

Рисунок 1 – Стеновая панель 1000 × 370 в комплекте REL.01.0101.13.
Общий вид и габаритные размеры, мм.

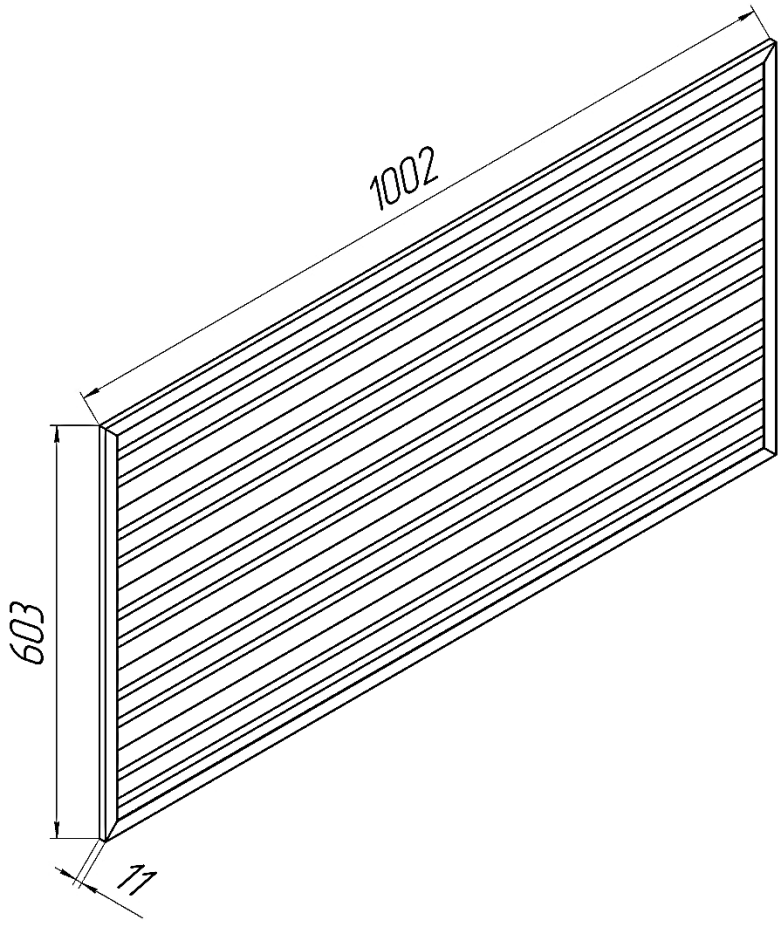

Рисунок 2 – Стеновая панель 1000 × 600 в комплекте REL.01.0101.14.
Общий вид и габаритные размеры, мм.

ООО «ЛУКА»
443030, г. Самара, ул. Юзовская, 5
reli-system.ru

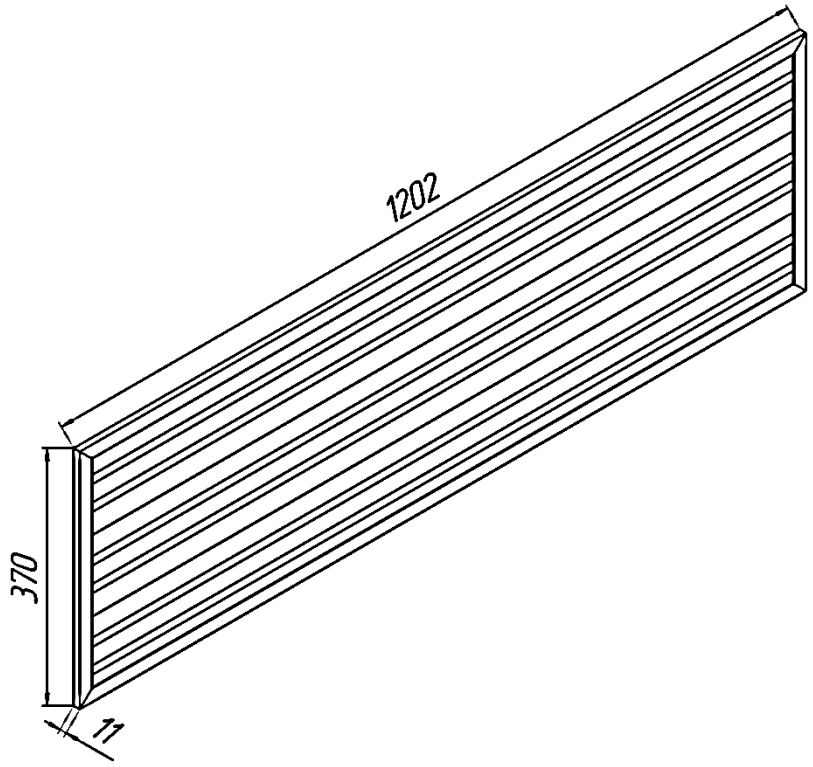

Рисунок 3 – Стеновая панель 1200 × 370 в комплекте REL.01.0101.15.
Общий вид и габаритные размеры, мм.

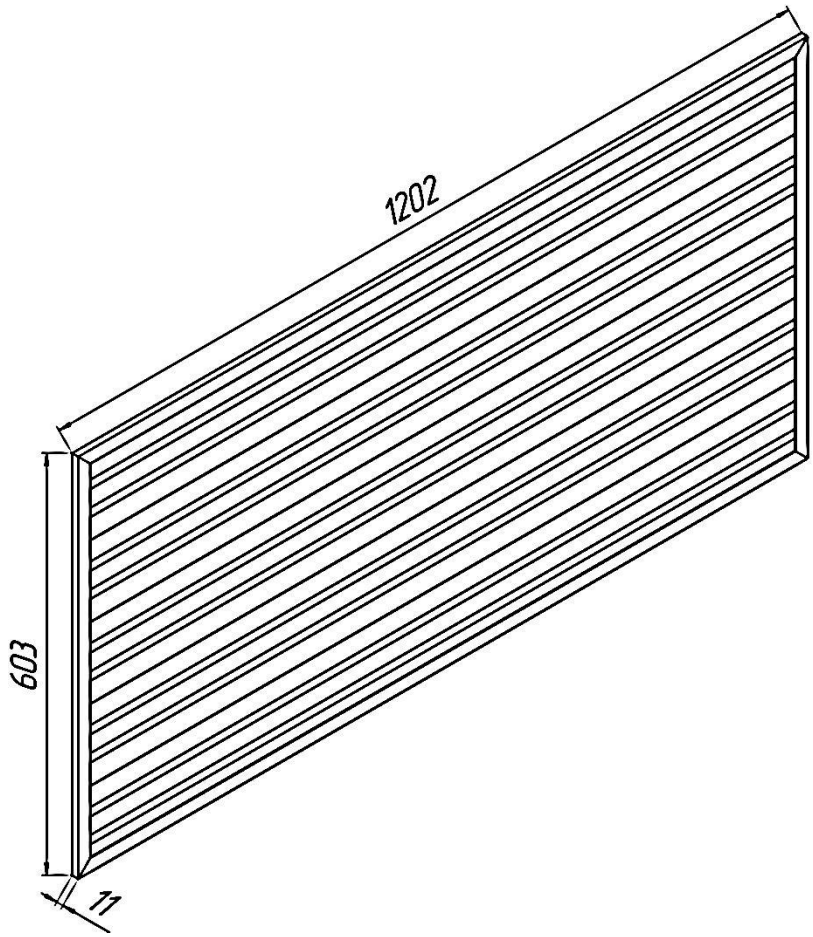

Рисунок 4 – Стеновая панель 1200 × 600 в комплекте REL.01.0101.16.
Общий вид и габаритные размеры, мм.

ООО «ЛУКА»
443030, г. Самара, ул. Юзовская, 5
reli-system.ru

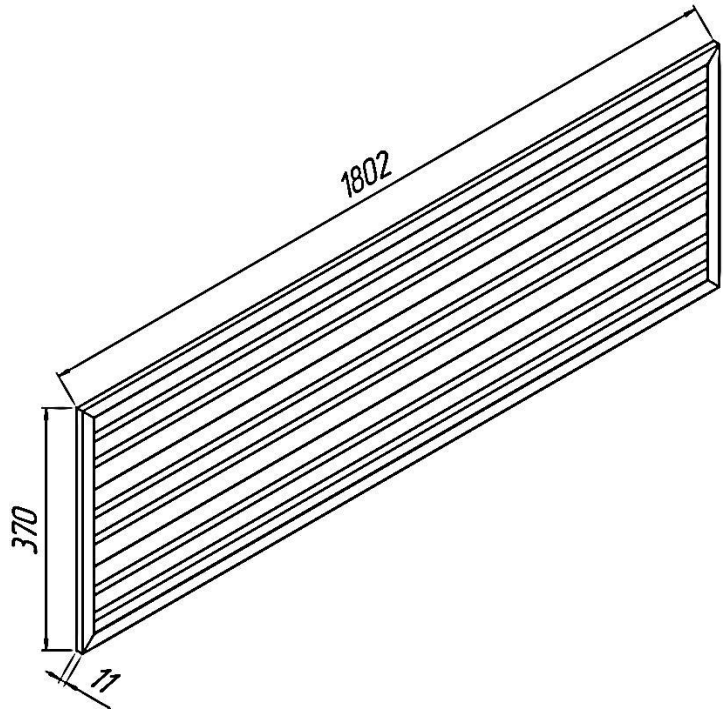

Рисунок 5 – Стеновая панель 1800 × 370 в комплекте REL.01.0101.17.
Общий вид и габаритные размеры, мм

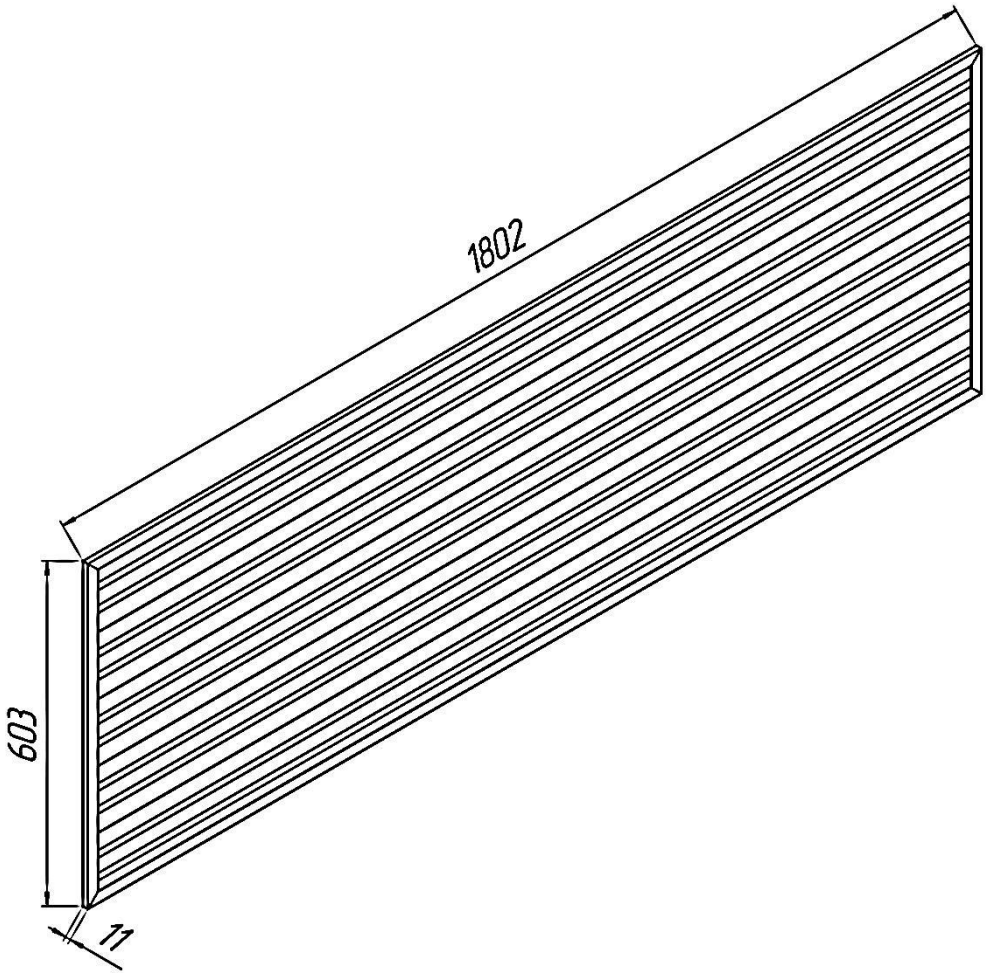

Рисунок 6 – Стеновая панель 1800 × 600 в комплекте REL.01.0101.18.
Общий вид и габаритные размеры, мм.

ООО «ЛУКА»
443030, г. Самара, ул. Юзовская, 5
reli-system.ru

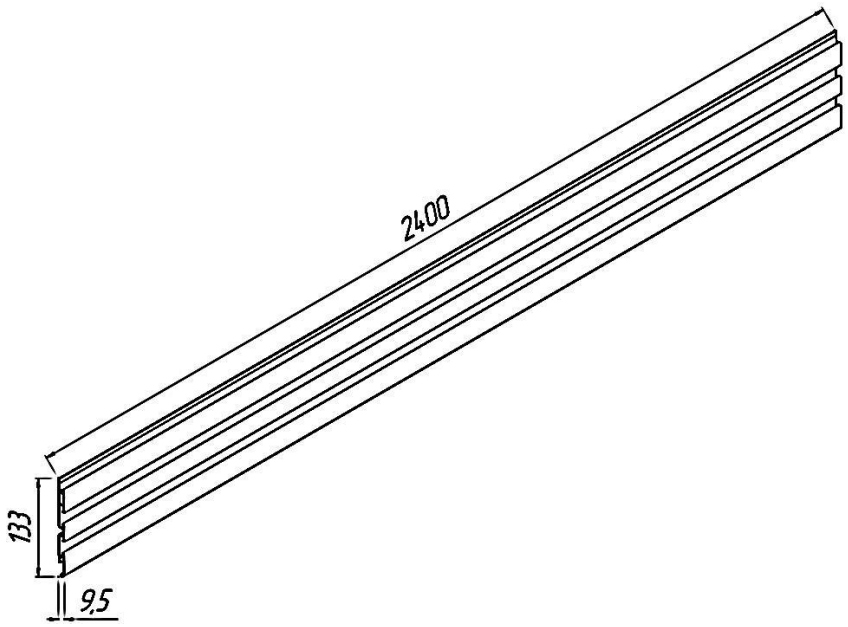

Рисунок 7 – Набор стеновых панелей 2400 REL.01.0101.11.
Общий вид и габаритные размеры, мм.

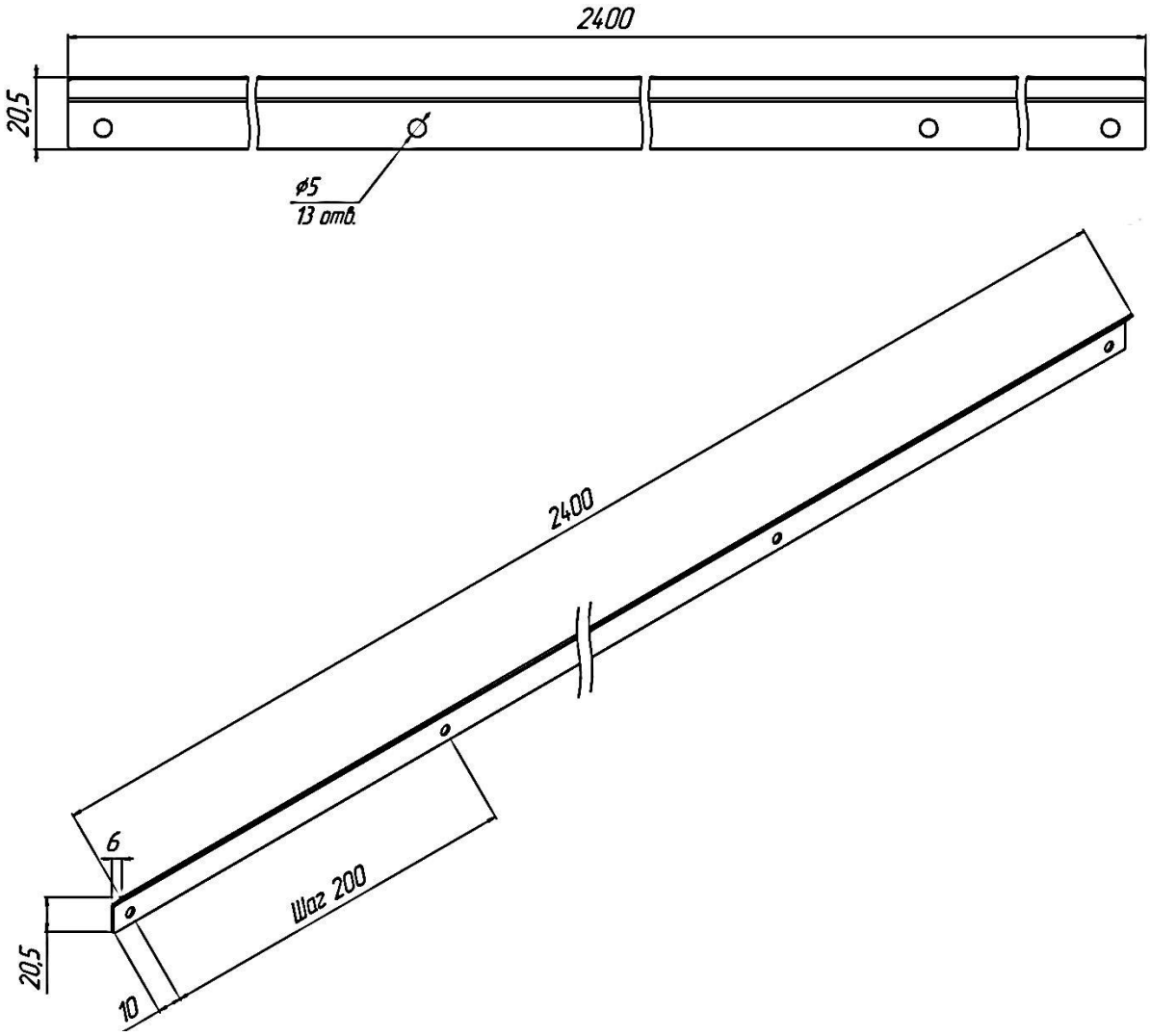

Рисунок 8 – Стартовый профиль 2400 REL.01.0903.01.
Общий вид и габаритные размеры, мм.

ООО «ЛУКА»
443030, г. Самара, ул. Юзовская, 5
reli-system.ru

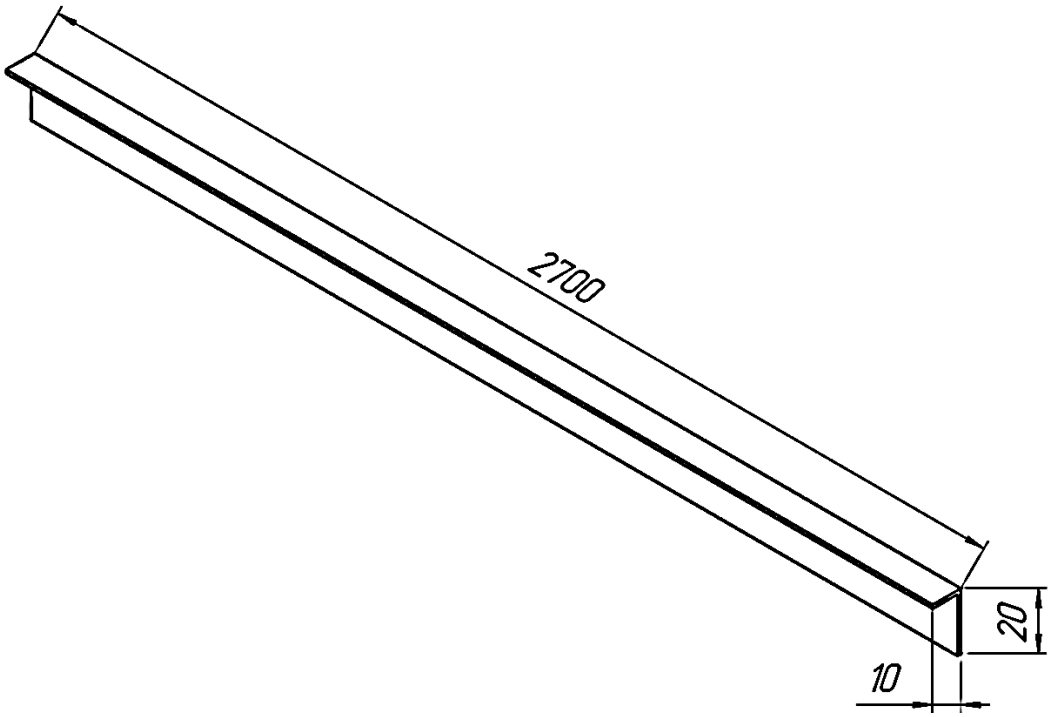

Рисунок 9 – Набор окантовочных угловых профилей 2700 REL.01.0902.01.
Общий вид и габаритные размеры, мм.

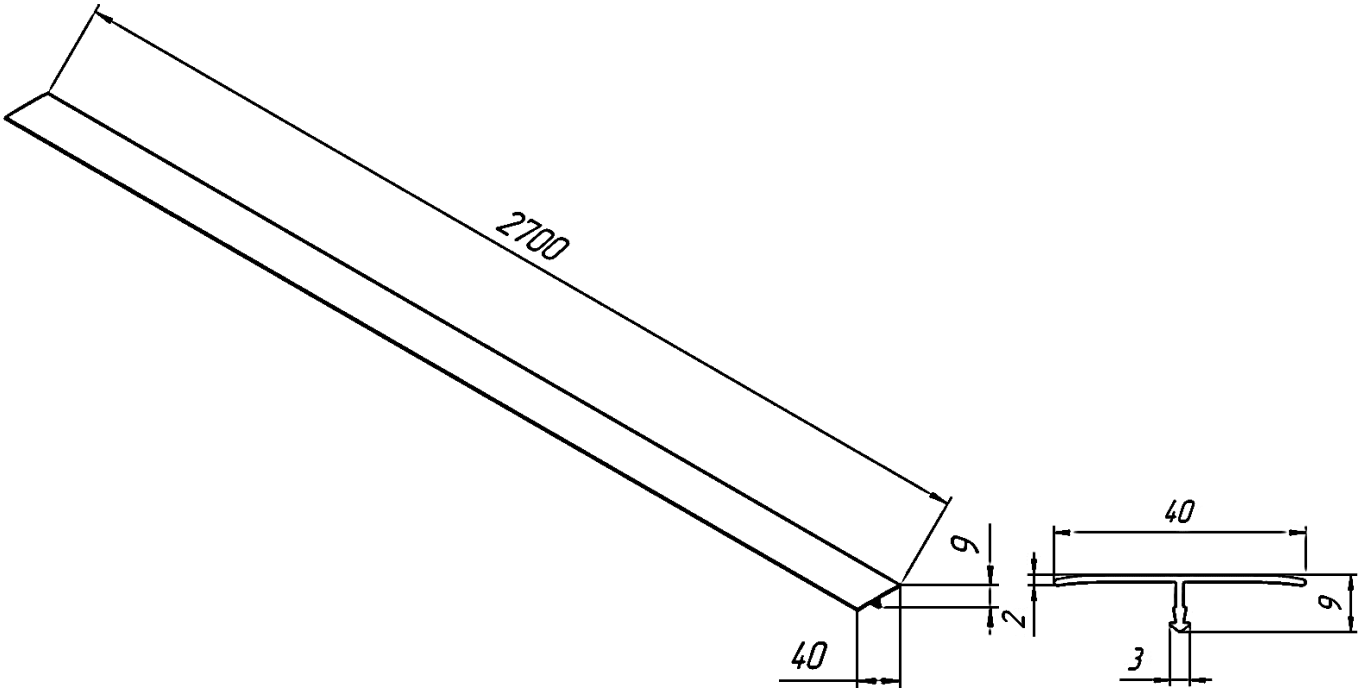

Рисунок 10 – Окантовочный т-образный профиль 2700 REL.01.0902.02.
Общий вид и габаритные размеры, мм.

Изделия REL.01.0101.13 – REL.01.0101.18 представляют собой сборную конструкцию стандартных размеров (Таблица 1).

ООО «ЛУКА»
443030, г. Самара, ул. Юзовская, 5
reli-system.ru

Изделия REL.01.0101.11, REL.01.0903.01, REL.01.0902.01 и REL.01.0902.02 представляют собой отдельные компоненты для сборки комплектов стеновых панелей произвольных размеров. Габаритные размеры готового изделия должны быть:

- По длине от 400 мм – верхний предел не ограничен;
- По высоте от 252 мм – верхний предел не ограничен с шагом между стеновыми панелями 117 мм.

Стеновые панели изготовлены из алюминиевого сплава марки 6063 (АД31) и покрыты анодно-окисным покрытием. Покрытие является маслобензостойким, выдерживает многократный контакт (включая протирку и кратковременное проливание) с техническим бензином и индустриальными маслами без изменения внешнего вида, отслаивания, набухания или потери защитных свойств.

Стартовый профиль изготовлен из нержавеющей стали марки AISI 430.

Окантовочные профили изготовлены из алюминиевого сплава марки 6063 (АД31).

Максимально допустимая эксплуатационная нагрузка на изделия в зависимости от вариантов размещения навесных элементов системы хранения «RELI» указана в Таблице 2.

Таблица 2 - Максимально допустимая эксплуатационная нагрузка на изделия.

<table>
<tr><th rowspan="3">Наименование изделия</th><th rowspan="3">Обозначение изделия</th><th colspan="2">Элементы системы хранения «RELI»</th></tr>
<tr><th>Полки (кроме полки усиленной), Корзины, Крюки</th><th>Шкафы, Полка усиленная</th></tr>
<tr><th colspan="2">Эксплуатационная нагрузка*, кг</th></tr>
<tr><td>Стеновая панель 1000 × 370 в комплекте</td><td>REL.01.0101.13</td><td>Не более 144**</td><td rowspan="8">Нагрузка ограничена только грузоподъемностью самих навесных элементов RELI и возможностью монтажа на стеновую панель, исходя из их габаритных размеров</td></tr>
<tr><td>Стеновая панель 1000 × 600 в комплекте</td><td>REL.01.0101.14</td><td>Не более 240**</td></tr>
<tr><td>Стеновая панель 1200 × 370 в комплекте</td><td>REL.01.0101.15</td><td>Не более 174**</td></tr>
<tr><td>Стеновая панель 1200 × 600 в комплекте</td><td>REL.01.0101.16</td><td>Не более 290**</td></tr>
<tr><td>Стеновая панель 1800 × 370 в комплекте</td><td>REL.01.0101.17</td><td>Не более 264**</td></tr>
<tr><td>Стеновая панель 1800 × 600 в комплекте</td><td>REL.01.0101.18</td><td>Не более 440**</td></tr>
<tr><td>Комплекты стеновых панелей произвольных размеров</td><td>REL.01.0101.11
REL.01.0903.01
REL.01.0902.01
REL.01.0902.02</td><td>***</td></tr>
</table>

* Здесь и далее под эксплуатационной нагрузкой понимается равномерно распределенная нагрузка.

** Эксплуатационная нагрузка указана без учета собственного веса навесных элементов RELI.

ООО «ЛУКА»
443030, г. Самара, ул. Юзовская, 5
reli-system.ru

*** Максимально допустимая эксплуатационная нагрузка на 1 м^2 одной стеновой панели – не более 400 кг.

Примечание: В связи с постоянной работой над совершенствованием выпускаемой продукции возможны незначительные изменения внешнего вида и комплектации изделий, не отраженные в настоящем документе. Внесенные изменения не ухудшают потребительские свойства продукции.

3 КОМПЛЕКТНОСТЬ ПОСТАВКИ

Комплектность поставки приведена в Таблице 3.

Таблица 3 - Комплектность поставки

Наименование	**Кол-во, шт.**
Паспорт REL.01.0101-003.ПС	1
Инструкция REL.01.0101.13.ИС / REL.01.0902.01.ИС	1
Маркировочный ярлык (гарантийный талон)	1
Изделие	см. табл. 1

4 ТАРА И УПАКОВКА

Изделия упакованы в картонную тару (материал – гофрированный картон), которая обеспечивает их сохранность во время транспортировки.

5 ПРАВИЛА ХРАНЕНИЯ

Хранение изделий следует организовать, не допуская условий, способных нанести им механические, химические, термические и прочие повреждения. Изделия должны быть защищены от воздействия агрессивных сред. Не допускается контакт изделий с острыми предметами.

Хранить изделия можно как в упакованном виде, так и без упаковки в закрытом помещении (гараж, подсобное помещение, садовый сарай и т.д.) при температуре воздуха от -40°С до +40°С без резких перепадов и относительной влажности не более 80%. Помещение должно быть проветриваемым и сухим.

Если нет возможности хранить изделия в помещении, необходимо поместить их под навесом.

Неправильное хранение может привести к ухудшению качества изделий.

ООО «ЛУКА»
443030, г. Самара, ул. Юзовская, 5
reli-system.ru

6 ТРАНСПОРТИРОВКА

Транспортировка изделий допускается любым видом транспорта в соответствии с правилами перевозки грузов, действующими на данном виде транспорта, без ограничения расстояний. Во время транспортировки изделия должны быть надежно закреплены любым способом, исключающим их повреждение. Для фиксации рекомендуется использовать полимерные или тканевые материалы (стрейч-пленка, киперная лента). При транспортировке изделий должна быть предусмотрена защита от попадания пыли и атмосферных осадков.

Погрузочно-разгрузочные работы следует производить, не допуская сбрасывание, падение, перемещение волоком или кантование изделий.

7 УХОД И ЭКСПЛУАТАЦИЯ

Сохранность изделий и срок их службы зависит не только от качества материалов, но и от правильного ухода за изделиями при их эксплуатации.

Запрещается превышать эксплуатационные нагрузки на изделия. Нагрузка на изделия должна быть только равномерно распределенной. Изделия должны использоваться только по прямому назначению.

При произвольном размещении навесных элементов системы хранения RELI во избежание неравномерного воздействия на стеновые панели необходимо учитывать следующие условия:

- при навешивании полок (кроме полки усиленной), корзин и крюков RELI нагрузка на один погонный метр одной стеновой панели не должна превышать 50 кг (без учета собственного веса полок, корзин и крюков);

- нагрузка на отдельные навесные элементы системы хранения RELI не должна превышать предельной, установленной в соответствующих паспортах на изделия;

- запрещается осуществлять навешивание шкафов на нижнюю стеновую панель из комплекта.

Не допускается подвергать изделия любым механическим, физическим, химическим и термическим воздействиям, влекущим их повреждение, ухудшение внешнего вида и т.д.

Изделия следует устанавливать без перекоса на ровную поверхность согласно инструкции.

Предельная температура эксплуатации изделий от -40°С до +40°С при относительной влажности не более 80%.

Для очистки поверхностей изделий от грязи применяется мягкая ткань или губка, смоченная в тёплой воде. По желанию можно добавить слабый мыльный раствор или средство на водной основе без отбеливателей, чтобы избежать обесцвечивания изделий.

Следует избегать использования абразивных веществ, жёстких щёток и других предметов, которые могут повредить поверхности изделий.

8 СВЕДЕНИЯ ОБ УТИЛИЗАЦИИ

После окончания эксплуатации изделий вследствие утраты потребительских свойств или по истечении срока службы, потребитель самостоятельно определяет порядок их дальнейшего использования.

Изделия не подлежат специальной утилизации. Изделия могут утилизироваться в контейнер для сбора вторсырья, либо в пункты приема черных и цветных металлов.

Утилизация тары, в которую упакованы изделия, производится совместно с бытовым мусором, либо возможна передача в специальные пункты на вторичную переработку.

9 СВЕДЕНИЯ О БЕЗОПАСНОСТИ ИЗДЕЛИЙ

Изделия не оказывают вредного воздействия на окружающую среду.

Предприятие-изготовитель гарантирует соответствие изделий требованиям технического описания REL.01.0101.ТО.

10 ГАРАНТИЙНЫЕ ОБЯЗАТЕЛЬСТВА

Производитель изделий гарантирует их надежность и работоспособность в течение гарантийного срока в соответствии с паспортными, техническими и эксплуатационными характеристиками, при условии соблюдения потребителем правил эксплуатации, монтажа, транспортировки и хранения изделий, а также при отсутствии внешних повреждений элементов изделий.

Гарантийный срок составляет 18 месяцев со дня поставки изделий заказчику, если по условиям договора не установлен иной гарантийный срок.

Гарантия распространяется на дефекты в изделиях, обусловленные производством или качеством материала.

Гарантия не распространяется на дефекты в изделиях, возникшие в следствии:

- несоблюдения потребителем правил транспортировки, хранения, монтажа, эксплуатации, установленных инструкцией и настоящим документом;
- использования изделий не по назначению;
- изменения потребителем конструкции изделий без согласования с производителем;
- естественного износа анодно-окисных покрытий на рабочих поверхностях;
- неисправности, возникшие вследствие нарушения правил монтажа, эксплуатации и ухода за изделиями, установленных инструкцией и настоящим документом;

ООО «ЛУКА»
443030, г. Самара, ул. Юзовская, 5
reli-system.ru

- неисправности, являющиеся следствием естественного износа с учетом условий и интенсивности эксплуатации изделий;

- повреждения изделий, возникшие вследствие действий потребителя или иных третьих лиц;

- повреждения изделий, возникшие вследствие превышения эксплуатационных нагрузок, установленных в настоящем документе;

- неисправности и дефекты, вызванные внешним воздействием на изделия (открытый огонь, кислоты, щелочи, хлорсодержащие средства, соли, железосодержащие вещества и продукты и пр.);

- неисправности, обусловленные отсутствием регулярного и должного ухода за изделиями, установленного в настоящем документе;

- возникновения иных случаев, противоречащих требованиям и рекомендациям настоящего документа.

Изготовитель снимает с себя всю ответственность за возможный вред или причинение убытков, прямо или косвенно нанесенных изделиями людям, животным, имуществу в случае, если это произошло в результате несоблюдения условий эксплуатации, установки изделий, умышленных или неосторожных действий потребителя или третьих лиц.

Срок службы изделий при надлежащей эксплуатации и обслуживании до 10 лет.

Гарантия производителя действительна:

- при наличии документа, подтверждающего покупку (чек / товарная накладная, квитанция о покупке), с указанием даты покупки, наименования изделий и названия пункта продажи;

- при наличии маркировочного ярлыка (гарантийного талона) на изделия с указанием даты продажи и заверенного печатью продавца.

11 СВЕДЕНИЯ О МАРКИРОВКЕ

Маркировка изделий выполняется в соответствии с техническим описанием REL.01.0101.ТО.

ООО «ЛУКА»
443030, г. Самара, ул. Юзовская, 5
reli-system.ru

ДЛЯ ЗАМЕТОК


RELI